NSK

6.3 (✓)

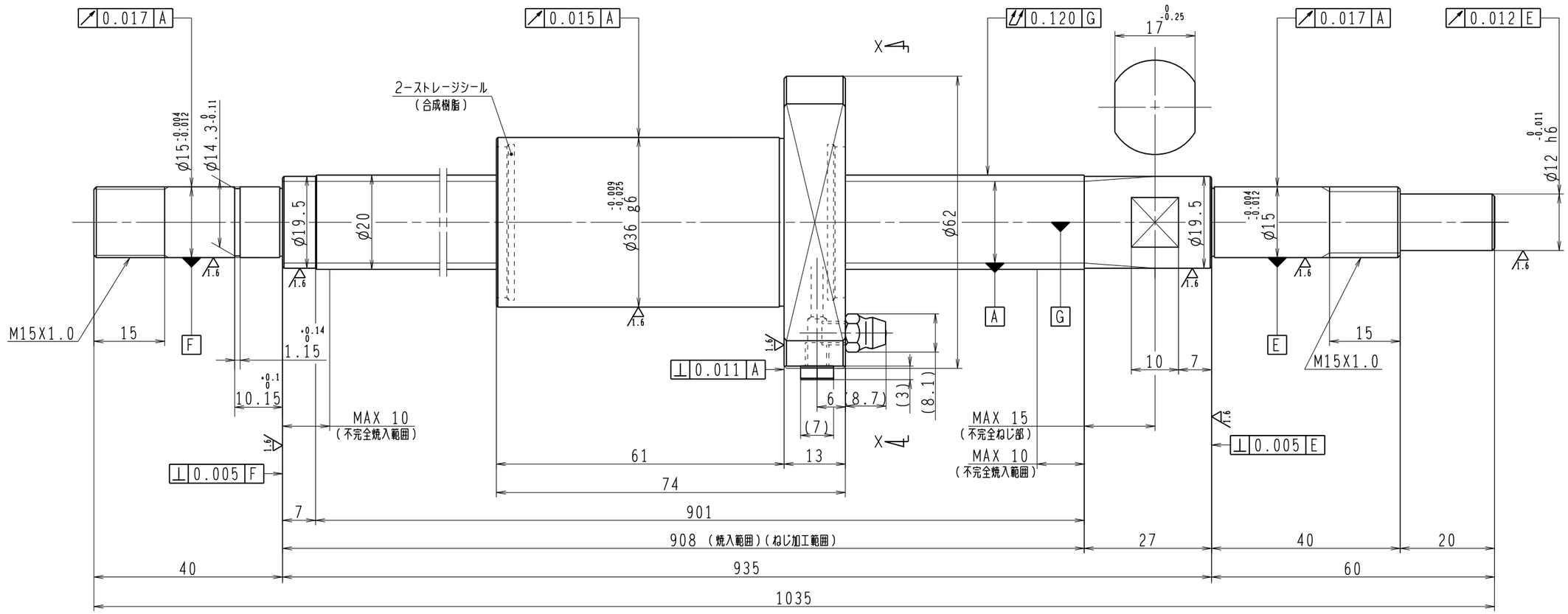

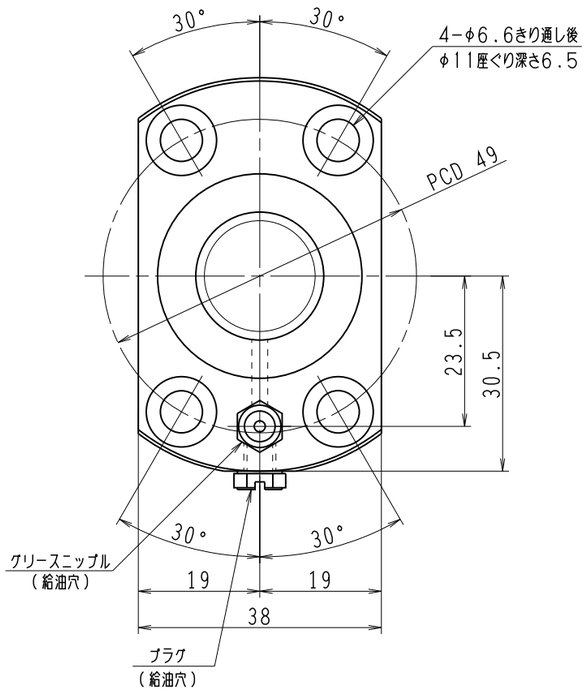

矢視 X-X

1．ストレージシールの摺動トルクは3.0N・cm以下です
2．グリスニップルとプラグは入れ替え可能です。タップ穴サイズはM5X0.8となります
3．記載なき寸法形状は予告無く変更する場合があります
4．許容回転数を超えて使用する場合はNSKにご相談ください

予圧トルク仕様			
予圧荷重（基準値）	150 N	許容範囲	0.8 ~13.8 N-cm
測定条件	回転速度	100 min^{-1}	
	潤滑剤	油：粘度 ISO VG68	
普通公差	公差指示のない寸法は、JIS B 0405-mによる		

使用条件	
最大軸方向荷重	N
最高回転速度	min^{-1}
軸取付方法	
潤滑剤	グリース

リード精度

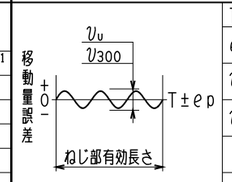

T	0
ep	0.040
v_u	0.027
v_{300}	0.018

ボールねじ仕様				
ナット形式	BSS2030-2E		リード	30
回路数	1.7X1			
基本動定格荷重 Ca	5900 N		ねじ軸谷径	17.2
			B C D	20.5
基本静定格荷重 Coa	11700 N		BCDのリード角	24°59'
			ねじれ方向	右
ボール溝部と焼入指定部の表面かたさ	軸	HRC58~62	鋼球径	3.175
	ナット	HRC58~62		1/8
			スペーサーボール比	
			軸方向すきま	0
許容回転数	固定-支持	3100 min^{-1}	精度等級すきま記号	C5Z
	固定-固定	4600 min^{-1}		
封入潤滑剤	NSKグリース LR3			

符号	日付	切替番号	記事	承認者	変更者

承認
検図
設計
製図

貫社図番

コンパクトFAシリーズ
BSS2030-2E

尺度 3:2

名番 PSS2030N1D1035

図番

日付

（原紙サイズ：A2） NSKプレシジョン株式会社